MASSEY FERGUSON

MF 2200

2240, 2250, 2260, 2270, 2270 XD, 2290

OD MASSEY FERGUSON

Strana 10
Podávání materiálu

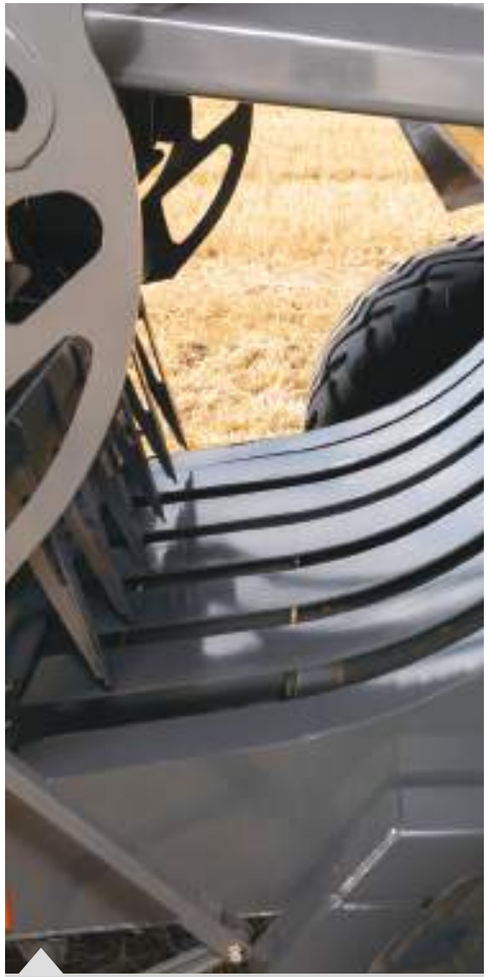

Strana 12
Předlisovací komora

Strana 14
Vytvoření balíku

Strana 16
Špičkové uzlovače

Strana 18
Monitorování a řízení

Strana 24
Řezání materiálu

Obsah

04 Kvalitní výroba
06 Velké hranaté balíky podle libovolných požadavků
10 Sběr a podávání materiálu
12 Předlisovací komora
14 Vytvoření balíku
16 Špičkové uzlovače
18 Monitorování a řízení
20 Lis MF 2270 XD
22 Verze s jednoduchou nebo dvojitou nápravou
24 Řezání materiálu
27 Snadná údržba
28 Telemetrický systém pro lisy AgCommand®
29 Přídavná zařízení podle vašich požadavků
30 Kompletní podpora. Je po ruce, kdykoliv ji potřebujete.
32 Technické údaje
34 Popis stroje

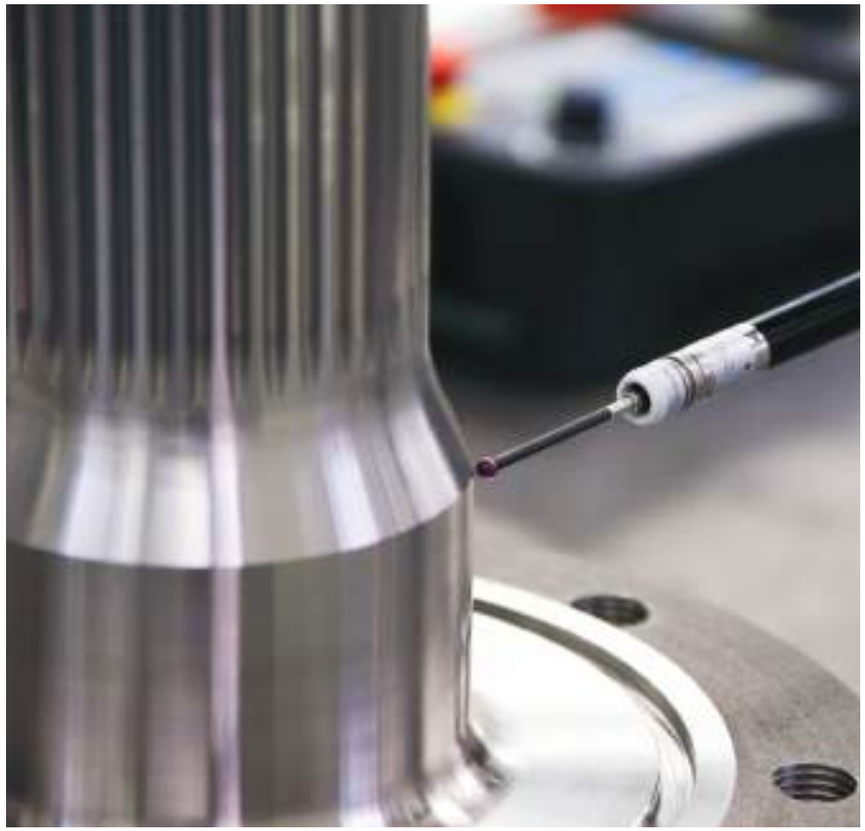

Hesston, Kansas

Společnost AGCO koupila v roce 1991 firmu Hesston Corporation, špičkovou severoamerickou značku strojů na zpracování sena, a 50% podíl ve společném výrobním podniku známém jako Hay and Forage Industries (HFI). V roce 2000 pak společnost AGCO odkoupila celý podíl v kansaském Hay and Forage Industries a upevnila svou plánovanou strategii v dosažení efektivní racionalizace výroby sjednocením hlavních činností v Severní Americe.

Společnost Hesston® zavádí inovace do zpracování sena a slámy díky stovkám svých patentů již od roku 1955, kdy firma vyvinula první komerčně dodávaný samojízdný řádkovač. K dalším prvenstvím patří první hydrostaticky poháněný řádkovač, první otočný žací mačkač a první lis na velké hranaté balíky, na kterém bylo uplatněno téměř 50 samostatných patentů.

I dnes představují výrobky vyráběné v Hesston špičku v technologii zpracování sena a píce. Továrna nabízí žací stroje, běžné lisy na kulaté a hranaté balíky i řadu samojízdných řádkovačů. Kromě toho se zde vyrábí inovativní rotační sklízecí mlátičky dodávané na trhy po celém světě.

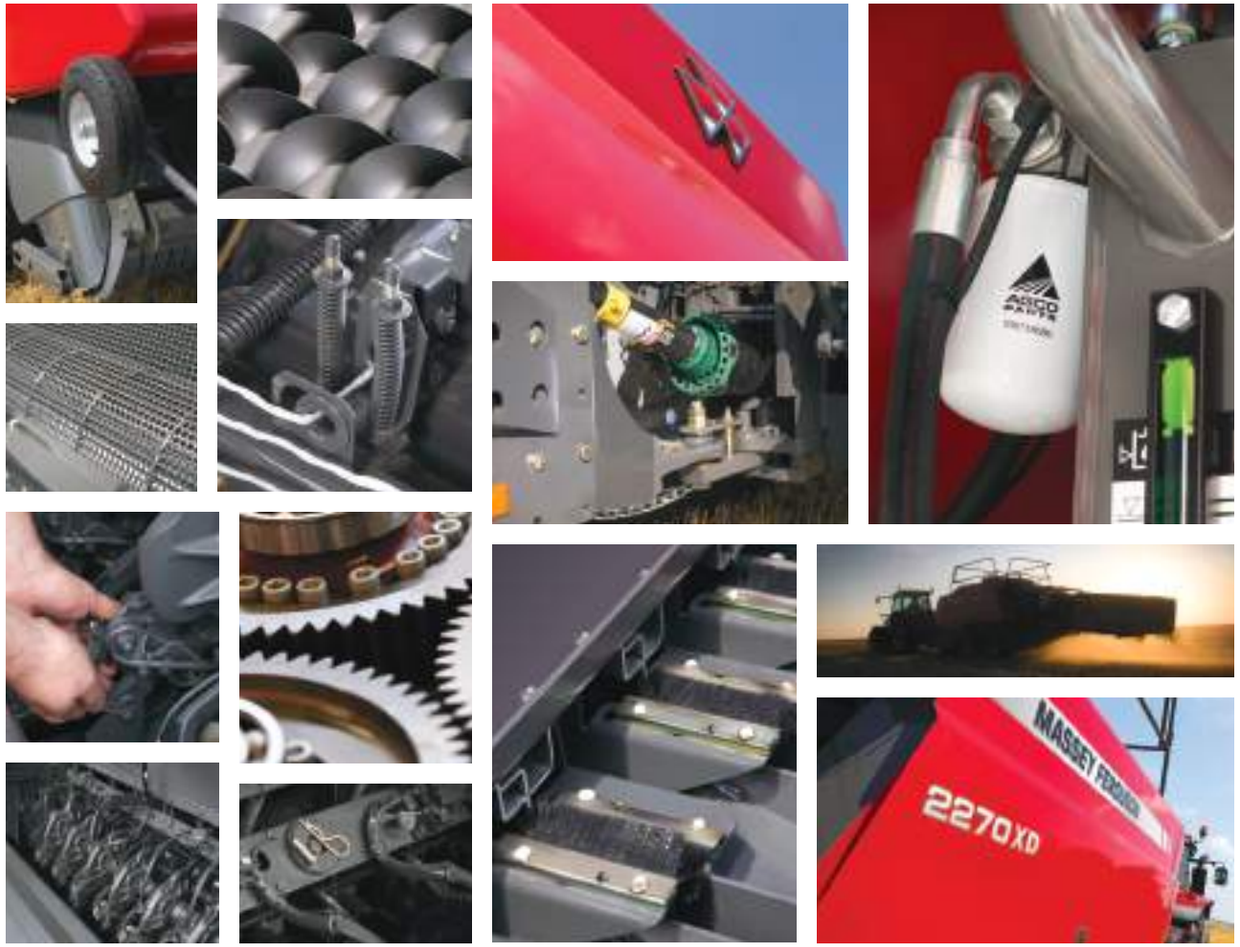
MASSEY FERGUSON
2270XD

Dodavatelé nejlepších lisů na velké hranaté balíky od roku 1978

Řada MF 2200 obsahuje šest lisů na velké hranaté balíky, které přinášejí celou škálu inovativních funkcí navržených pro zvýšení kapacity, hustoty balíku a efektivity práce včetně skutečných úspor času i nákladů. Tyto stroje jsou postaveny na základech řady MF 2100 a přinášejí řadu nových funkcí a bezpočet výhod v tomto vysoce konkurenčním segmentu trhu.

Konstruktéři v Hesstonu se rozhodli vytvořit rodinu lisů se snadnou obsluhou a údržbou, které však budou obsahovat řadu chytrých řešení pro vytváření dokonalých balíků - za kratší dobu a s nižšími náklady na dopravu. Hladké, moderní křivky těchto strojů podtrhují jejich špičkový design.

Řada MF 2200 pokrývá všechny běžné velikosti lisů na velké hranaté balíky, požadované dnešními farmáři, smluvními partnery, obchodníky se senem a slámou i průmyslových spotřebitelů velkých hranatých balíků.

V neposlední řadě pak majitelé těchto vynikajících lisů získávají jistotu, že jejich stroj je postaven na prověřených technologiích a na 35 letech odborných zkušeností a špičkových inovací. V roce 2013 jsme v našem závodě v Hesstonu oslavili 35. výročí výroby lisů na velké hranaté balíky a více než 25 000 vyrobených lisů na velké hranaté balíky. Co více potřebujete pro získání pocitu jistoty?

Kompletní balíček

Řada velkých lisů Massey Ferguson nabízí typy přesně podle vašich požadavků na velikost balíků

Typ	Rozměry balíků	Sláma	Seno	Senáž	Siláž	Ozdobnice
MF 2240	0,80 x 0,70 m	•	•	•	•	•
MF 2250	0,80 x 0,90 m	•	•	•	•	•
MF 2260	1,20 x 0,70 m	•	•	•	•	•
MF 2270 a MF2270 XD	1,20 x 0,90 m	•	•	•	•	•
MF 2290	1,20 x 1,30 m	•	•	-	-	•

● = Možnost lisování - = Nepoužívá se

- Jsou navrženy a vyrobeny experty v kansaském Hesstonu
- Špičková produktivita ve své třídě
- Stabilně vysoká hustota balíků
- Kvalitní balíky, které se snadno stohují a přepravují
- Možnosti řezacího ústrojí a dvojité nápravy nabízejí vynikající produktivitu u všech typů
- Vysoce účinný systém pohonu ve srovnání s ostatními výrobci lisů. nižší požadavky na výkon při udržování nízkých provozních nákladů.
- Nízký počet součástí a jednoduchá údržba

* Přepravní výška a šířka je závislá na legislativě daného trhu

Mějte to nejlepší. Buďte ti nejlepší

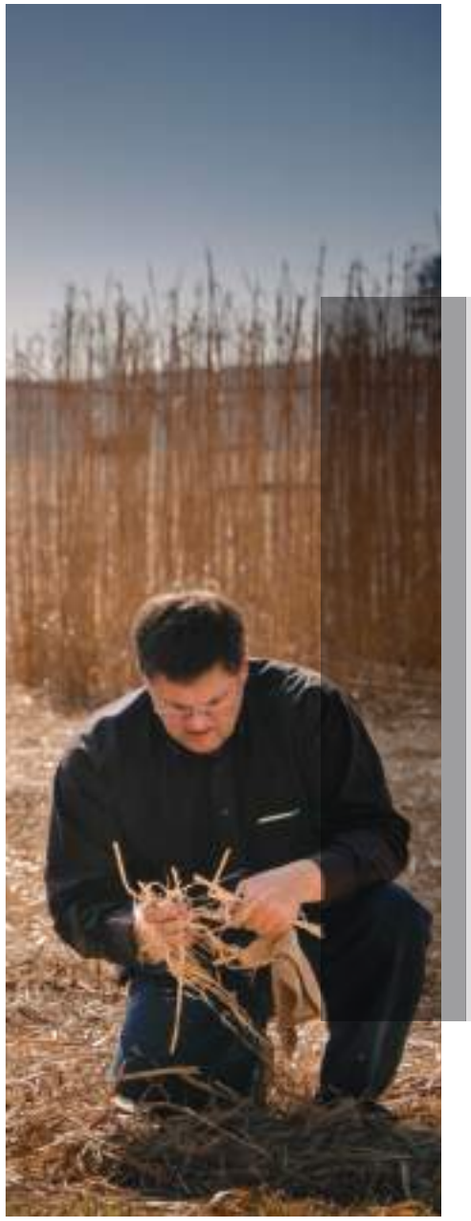

Pokud požadujete stabilně vysokou výkonnost a špičkovou kvalitu balíků, potřebujete správné vybavení. Řada lisů Massey Ferguson 2200 na velké hranaté balíky je díky vynikající produktivitě a kvalitě práce špičkou ve své třídě.

Buďte nejlepší. Zvolte si řadu MF 2200

Vytváření dokonalých balíků začíná u řady MF 2200

Získáváte to nejlepší díky impozantním funkcím

Jednou z nejpozoruhodnějších součástí lisů řady MF 2200 je sběrací ústrojí. Objem materiálu, který každý z těchto strojů dokáže zpracovat, musíte vidět, abyste uvěřili. A přes vynikající průchodnost sběracího ústrojí, kryt proti větru s lisovacím válcem materiálu zajišťuje šetrné zpracování materiálu.

Integrovaný design plovoucího režimu sběracího ústrojí s přítlačnými pružinami je klíčový pro funkci kopírování terénu. Nový design zajišťuje velmi důležitou výšku nad povrchem půdy při lisování a přepravě.

Čtyři hranaté šnekové dopravníky poskytují obrovskou průchodnost za jakýchkoliv podmínek plodiny. Stejnoměrný posuv materiálu do lisovacího ústrojí zajišťuje, že stroj může využívat plný pracovní výkon.

Pevný, plně plovoucí kryt s pěchovacím válcem je součástí standardní verze u všech typů a umožňuje lepší kontrolu podávání materiálu za libovolných podmínek.

Od sběracího ústrojí je materiál podáván do předlisovací komory, kde vytváří dokonalou vrstvu. Po naplnění posune pěchovací vidlice (časově sladěná s pístem) vrstvu do lisovací komory. Protože pěchovač pracuje až po naplnění komory, jsou vždy vytvářeny dokonale rovnoměrné vrstvy.

Čtyři hranaté šnekové dopravníky zajišťují větší průchodnost u lisů s pěchovači.

Lisy s řezacím ústrojím jsou rovněž vybaveny hranatými šnekovými dopravníky, které zajišťují rovnoměrné podávání materiálu k rotoru ProCut.

Odpružení sběracího ústrojí s přítlačnými pružinami je určeno pro práci při vysokých rychlostech.

Pěchovací prsty zajišťují rovnoměrné podávání materiálu do předlisovací komory.

Předlisovací systém

Vysoká průchodnost, špičková hustota lisování v průmyslovém odvětví a dokonalý tvar mají původ v předlisovací komoře, která si získala ocenění. Po úplném naplnění komory dojde k aktivování dvířek a pěchovací vidlice posune vytvořenou vrstvu do lisovací komory.

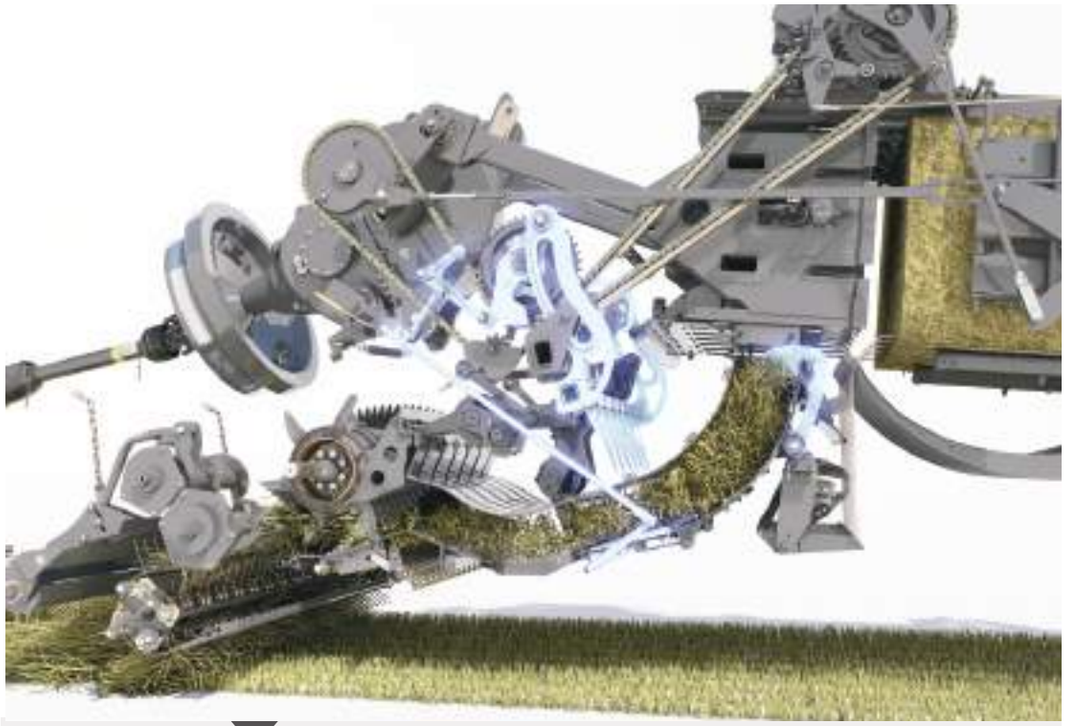

Předlisovací komora - plnění.

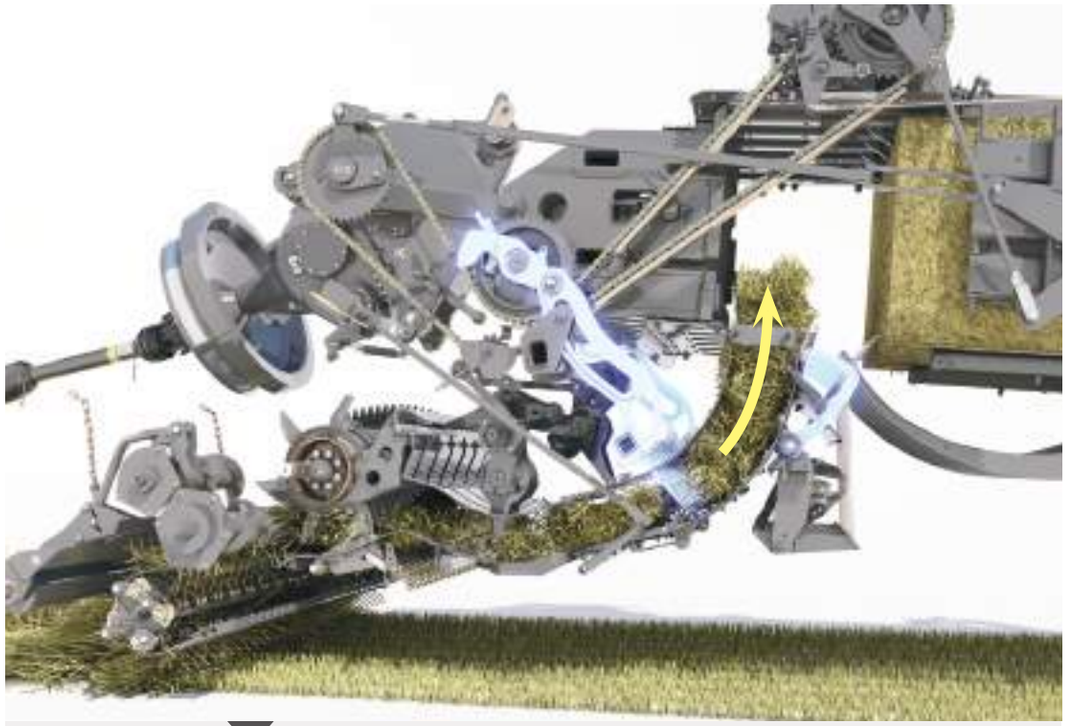

Předlisovací komora - pěchovací vidlice v činnosti

Nejtěžší a nejsilnější píst v průmyslovém odvětví

Píst je připojen ke dvěma pevným táhlům poháněným výkonnou, robustní převodovkou. Součástí táhel jsou siloměry, které měří přítlak na čelní plochu pístu. Údaje ze siloměrů se používají pro automatickou kontrolu hustoty a rovněž poskytují obsluze informace o změnách směru jízdy v případě sběru nerovnoměrných řádků.

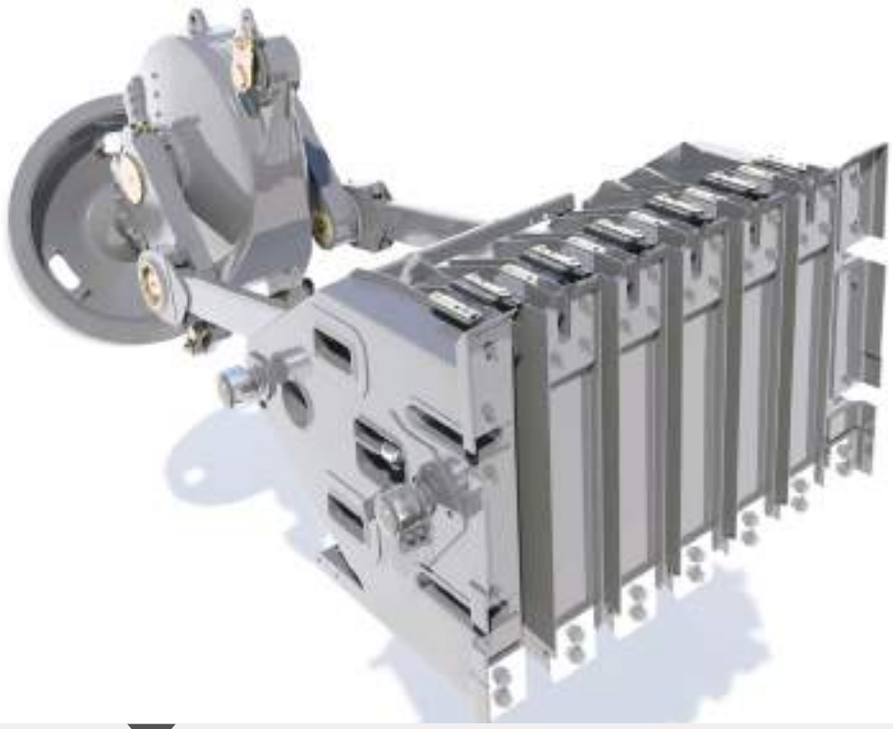

Převodovka a píst

Píst.

Lisovací komora OptiForm™

Lisovací komora řady MF 2200 je zkonstruována pro vytváření balíků s dokonalým tvarem a neuvěřitelnou hustotou. Má velikou pevnost a zajišťuje dlouholetý spolehlivý provoz.

Typy MF 2270 XD a MF 2290 jsou vybaveny lisovací komorou OptiForm, která zajišťuje dokonalý tvar balíku u typů s vysokou průchodností a mírou slisování.

Dvířka těchto dvou typů jsou podstatně delší než u ostatních typů a mají profil, který zajišťuje dokonalejší slisování balíku.

MF 2270 XD s větší délkou dveří o **17%**,
MF 2290 s větší délkou dveří o **22%**

Automatická regulace hustoty slisování

Dvoučinné lisovací hydraulické válce působí na boční i horní dvířka lisovací komory pro rovnoměrnou hustotu balíku.
Vše je řízeno monitorovacím systémem lisu C1000.

Trojcestný, dvojčinný systém řízení hustoty.

Automatická regulace hustoty s použitím monitorovacího systému lisu C1000.

Lisovací válce.

Systém dvojitého uzlovače

Systém dvojitého uzlovače z továrny Hesston si získal nedostižnou spolehlivost díky svázání milionů balíků po celém světě za 35 let. Tuto životně důležitou úlohu plní i v lisech řady MF 2200.

Pro dokonalou kvalitu a ochranu balíků jsou uzlovače poháněny řetězem přímo od hlavní převodovky a umožňují tak přesnou synchronizaci pístu, uzlovačů a jehel.

Systém AutoLube uzlovače zajišťuje pravidelné mazání 26 klíčových bodů uzlovače a napomáhá bezporuchové a spolehlivé činnosti lisu, balík po balíku.

Nový automatický systém mazání řetězů nanáší olej na klíčové hnací řetězy lisu. Další funkce, která prodlužuje životnost komponent, snižuje nároky na údržbu a provozní náklady.

Volitelná funkce elektronické regulace délky balíků umožňuje rychlé a jednoduché nastavení délky balíku s použitím monitorovací jednotky C1000.

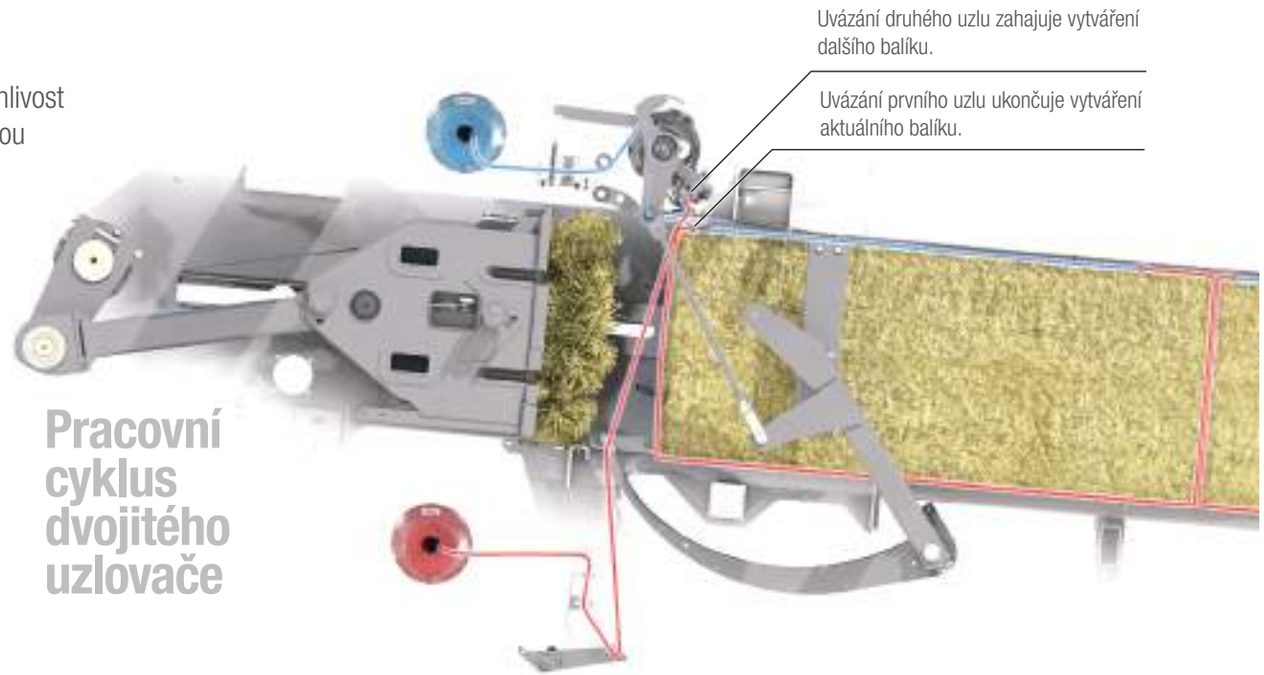

Snadno přístupné ústrojí uzlovače.

Každou hlavu uzlovače lze snadno zvednout pro účely kontroly a údržby.

Jednoduché a spolehlivé nastavení délky balíku. Hvězdicové kolo pro nastavení délky balíku je umístěné ve středu komory a pohybuje se s horními dveřmi komory. Tím je zajištěný dokonalý záběr kola s plodinou v jakémkoliv stavu a přesnější délka balíku.

Systém AutoLube pro menší nároky na údržbu a vynikající spolehlivost uzlovače.

Automatické mazání řetězů po celé šířce řetězu.

Ventilátor uzlovače a zásobník motouzu

Ventilátor uzlovače
Standardní ventilátor uzlovače, poháněný od hydrogenerátoru lisu, zajišťuje konstantní proudění vzduchu s rychlostí 140 km/h přes soustavu uzlovače pro okamžité odstraňování nečistot z prostoru uzlovače. Konstrukce hydraulicky poháněného turbínového ventilátoru je podobná ventilátoru vysoce výkonných sklízecích mlátiček. Tím je zajištěn dokonale účinný průtok vzduchu.

Zásobník motouzu
U všech typů obsahuje 30 klubek motouzu v “Easy Fill” boxech pro snadné plnění. Zajišťuje tak materiál pro dlouhé pracovní dny. Není nutné doplňování během dne, což zvyšuje produktivitu. Velké rozměry jednotlivých prostorů umožňují používání zvlášť velkých klubek, více motouzu v zásobnících a více vytvořených balíků na jedno doplnění.

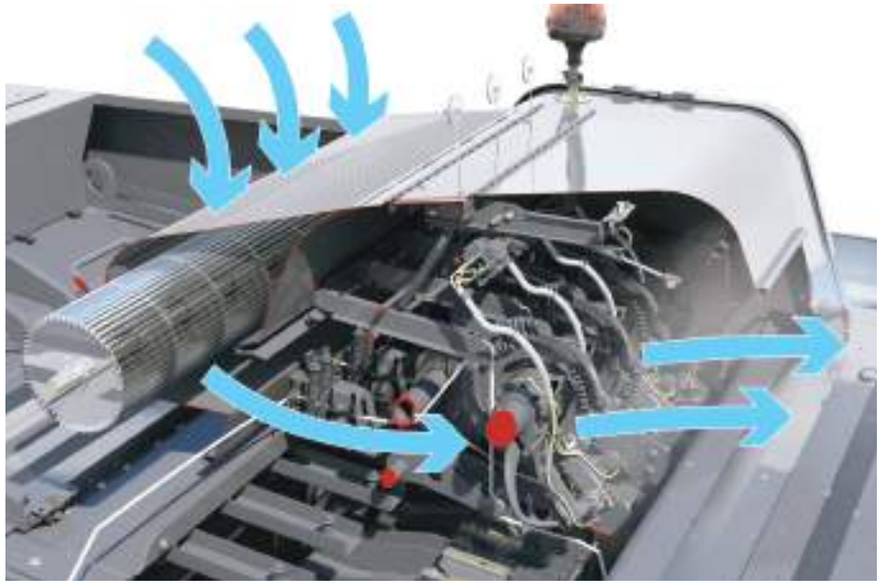

Stabilně vysoká kvalita uzlů.

Zásobník motouzu se snadným doplňováním.

Motouz zůstává na svém místě i na svažitém terénu.

Osvětlení zásobníku motouzu pro snadné doplňování motouzu v nočních hodinách.

Dokonalé ovládání špičkami prstů

Celý proces lisování lze monitorovat od začátku do konce pomocí vysoce všestranného a snadno použitelného monitoru C1000, který poskytuje řidiči kontrolu nad každou fází procesu pomocí konečků prstů. Monitorovací jednotka, která je oceňována jako nejlepší na trhu, může být přizpůsobena pro zobrazování přesně těch údajů, které potřebujete.

Palubní elektronický systém automaticky zajišťuje, že každý balík má stejnou hustotu nezávisle na velikosti řádku nebo pojezdové rychlosti vpřed, a provádí diagnostiku závad.

Vysoce kvalitní a snadno čitelný barevný displej již nemůže být zřetelnější, ať pracujete ve dne nebo v noci. Lis splňuje požadavky ISO a lze jej tedy použít s jakýmkoliv traktorem vybaveným terminálem ISO VT.

Monitorovací systém je plně kompatibilní s videosignálem a lze k němu snadno připojit kameru umístěnou v zadní části lisu.

Monitorovací systém lisu C1000.

Kompatibilní se sběrnicí ISOBUS.

Řízení lisu přes terminál traktoru ISO VT.

Kontrolované parametry monitorovací jednotky lisu C1000

- Nastavení a zobrazení úrovní okamžitého zatížení
- Zobrazení produktivity - počet balíků za hodinu
- Počet balíků - záznamy celkového počtu a počtu pro prováděnou práci
- Otáčky vývodového hřídele
- Prokluz sběracího ústrojí
- Na přání - hmotnost balíků
- Tlak v hydraulickém okruhu
- Počet vrstev na balík
- Cyklus uzlovače a výstražné zprávy závad
- Řídicí šipky zajišťující rovnoměrné podávání a konzistentní tvar balíků
- Možnost ukládání a stahování údajů o poli a prováděné práci pomocí paměťové karty SD nebo USB disku
- Kompatibilní s plně barevným videoformátem
- Volitelná regulace délky balíku
- Zobrazuje stav zapnutí řezacího ústrojí ProCut

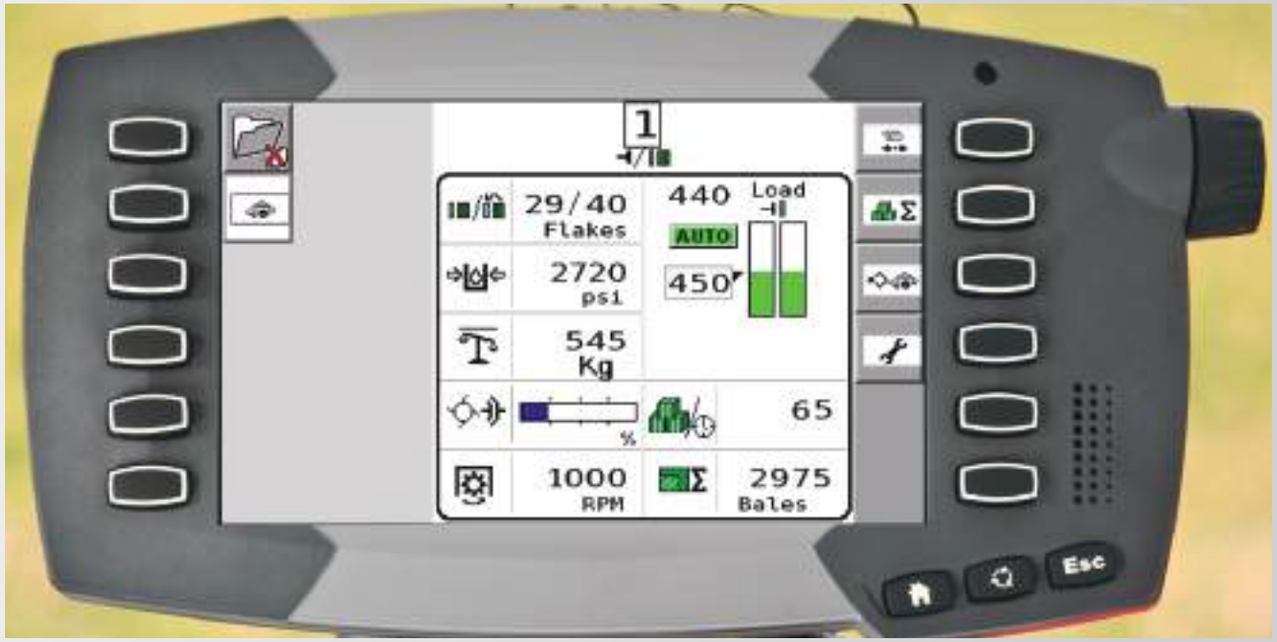

Jedna ze dvou informačních stránek

Lis MF 2270 Xtra Density

Pokud požadujete stroj, který vytváží balíky s nejvyšší hustotou, je tento stroj pro vás ten pravý. MF 2270 XD je v tomto nedostižný a dokáže snadno vytvářet balíky s obsahem materiálu vyšším o 15 až 20 %.*

Lis Massey Ferguson 2270 XD, Extra Density na velké hranaté balíky se zvýšenou hustotou slisují do balíků o 15 až 20 % více materiálu. ** Stroj je určený speciálně pro nižší náklady na přepravu balíků s rozměry 1,2 x 0,90 m. Lis vytváří balíky s mnohem větší hustotou a hmotností pro dokonalejší využití přepravního prostoru a nákladů na řezání.

Lis MF 2270 XD vytváří balíky s vysokou hustotou z široké škály plodin, včetně sena, senáže, slámy a ozdobnice. Pro dosažení vysoké hustoty konstruktéři v Hesstonu upravili hnací ústrojí, vyrovnali součásti i konstrukci hlavního podvozku pro zvýšení odolnosti vůči nadměrnému namáhání.

Masívní setrvačník XD udržuje moment setrvačnosti.
Setrvačník 'XD' byl navržen pro zvýšení setrvačnosti a udržení momentu potřebného pro vytvoření zvýšené hustoty balíku.

S hmotností 545 kg a šířkou 250 mm mají balíky o 91 % větší hmotnost a více než dvakrát vyšší hustotu než standardní verze. Tyto rozměry setrvačníku vytvářejí větší setrvačnost pístu, větší sílu působící na materiál, a přispívají ke zvýšení hustoty balíku.

Zvlášť odolná převodovka XD přenáší výkon
Pro vyšší odolnost a schopnost odolávat silám setrvačníku vyvinuli konstruktéři Hesstonu novou převodovku s hmotností větší o 35 % a uzavřenou v pevnější skříni než standardní verze. Vnitřní ozubená soukolí jsou navržena tak, aby přenášela mimořádný výkon. Například výstupní hřídel je o téměř 20 % větší než standardní verze.

Pro přenos velkých zatížení
Celé hnací ústrojí a konstrukce lisu MF 2270 XD byly speciálně vyvinuty pro dosažení pevnosti a integrity pro dosažení zvýšené hustoty materiálu. Vysoce pevné montážní prvky nyní nesou „převodovku XD" na robustním podvozku. Ta byla navržena pro pohon většího „setrvačníku XD".

Ramena kliky pístu od převodovky mají stejnou konstrukci, jaká je použitá pro špičkové typy řady a u velmi dobře prověřeného lisu MF 2190 na velké hranaté balíky. Tato větší ramena kliky jsou schopna přenášet větší síly požadované pro zvýšení hustoty balíků.

* Ve srovnání se standardním lisem MF 2270. ** S použitím správného kvalitního motouzu.

Masivní setrvačník **XD s hmotností vyšší o 91%**
a více než dvojnásobnou tloušťkou vůči standardní verzi

Design lisovací komory OptiForm nejen zvyšuje míru slisování materiálu při lisování balíků XD, ale provádí to při nižším tlaku hydraulického oleje než u standardního typu MF 2270. Technici v Hesstonu toho dosáhli použitím lisovacích dveří **"XD Density Doors"** na boční straně komory. Ty mají nový, rafinovaný profilů s postupným zakřivením pro zvýšení míry slisování balíku.

Parametry MF 2270 XD pro zvýšenou hustotu:

- **'Setrvačník XD'** - dvojnásobná hmotnost pro zvýšení energie a momentu setrvačnosti
- **'Převodovka XD Gearbox'** - obsahuje pevnější, větší součásti a montážní body
- Zvýšená konstrukční pevnost pro odolnost vyšších zatížení
- Lisovací komora **OptiForm** s lisovacími válci pro zvýšenou hustotu XD
- Standardní jednotlivě odpružená dvojitá řídicí náprava pro vysoké rychlosti (až do 60 km/h podle legislativy platné pro daný trh)
- Volitelný integrovaný vážicí systém balíků

Výhody MF 2270 XD pro zvýšenou hustotu:

- Více materiálu v balíku
- Méně balíků na pole - kratší doba dopravy z pole
- Nižší náklady na přepravu z pole
- Menší spotřeba motouzu
- Menší skladovací objem
- Nižší náklady na dopravu

Dosahuje o **15% až 20%**
více materiálu v balíku

Jednoduchá a dvojitá náprava

Pět typů dodávaných s možností volby jednoduché nebo dvojité nápravy a hydraulicky ovládaných nebo (na přání) vzduchových brzd.

Jednoduchá náprava je dimenzovaná pro rychlosti do 40 km/h a je vhodná pro většinu požadavků zákazníků.

Zákazníci si ovšem mohou zvolit na přání dvojitou nápravu. Tato špičková náprava obsahuje řídicí zadní kola, aby nedocházelo k otěru pneumatik při otáčení s malým poloměrem.

U vysoce vybavených traktorů řady MF 7700 a MF 8700 může být tato funkce aktivována vždy, když je zařazený převodový stupeň pro jízdu vzad.

Pro snazší obsluhu může být řídicí náprava při jízdě vzad nebo na svahu s velkým úhlem sklonu hydraulicky zablokována ve střední poloze. Stav zablokování nápravy je zobrazován na monitorovací jednotce lisu C1000.

Dvojitá náprava Massey Ferguson je vybavena nezávislými listovými pružinami pro každé kolo, které pomáhají zajistit hladkou a bezpečnou jízdu.

Jízda na poli je tak výrazně plynulejší a lis může pracovat bezpečně i při vyšších pracovních rychlostech bez zbytečného namáhání a zatížení lisu na tvrdém a nerovném povrchu.

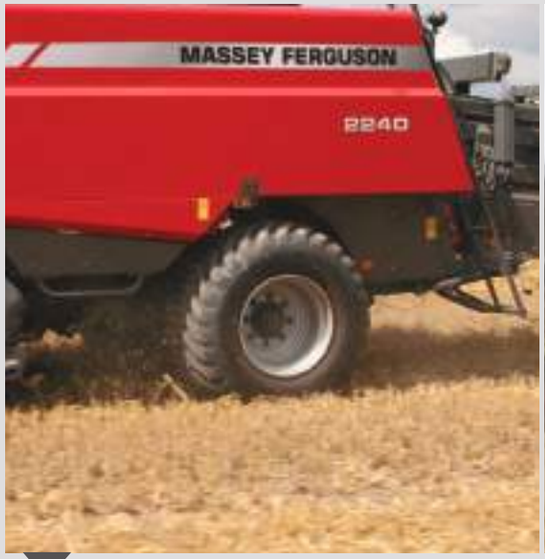

Lis MF 2240 s jednoduchou nápravou

Lis MF 2270 s dvojitou nápravou

Volitelné radiální flotační pneumatiky 620/40R22.5.

Hydraulické dorazy řízení zadní nápravy.

Nezávislé listové pružiny pro každé kolo.

Dvojitá náprava umožňuje vysoké pojezdové rychlosti a vynikající jízdní komfort mezi poli.

Dvojitá náprava navržená pro pojezdovou rychlost **60 km/h**

Pro rychlou a bezpečnou přepravu mezi poli*

Výjimečná výkonnost řezacího ústrojí

Řezací ústrojí ProCut

Pro vysokou kvalitu siláže nebo řezanky mohou být lisy MF 2240 až MF 2270 XD u výrobce vybaveny výkonným řezacím ústrojím.

Ústrojí ProCut řeže plodinu na vámi nastavenou délku a pěchovací prsty zajišťují vysokou průchodnost plodiny do předlisovací komory. Systém pěchovače zajišťuje rovnoměrné slisování vrstev pro vytváření dokonalého tvaru balíků nezávisle na tvaru a hustotě řádku.

Typy MF 2240 a MF 2250 jsou vybaveny řezacím ústrojím se 17 noži, MF 2260, MF 2270 a MF 2270 XD mají 26 nožů. Nože jsou uspořádány do dvou sad, které lze snadno zapínat a vypínat z kabiny pomocí monitorovací jednotky C1000 a elektromagnetického ventilu. Při použití všech nožů je délka řezanky 43,5 mm, při použití jednoduchého držáku nožů je délka 87 mm.

Každá sada nožů je chráněna hydraulickým akumulátorem, který poskytuje velmi rychlou ochranu, pokud do prostoru řezacího ústrojí vnikne cizí předmět.

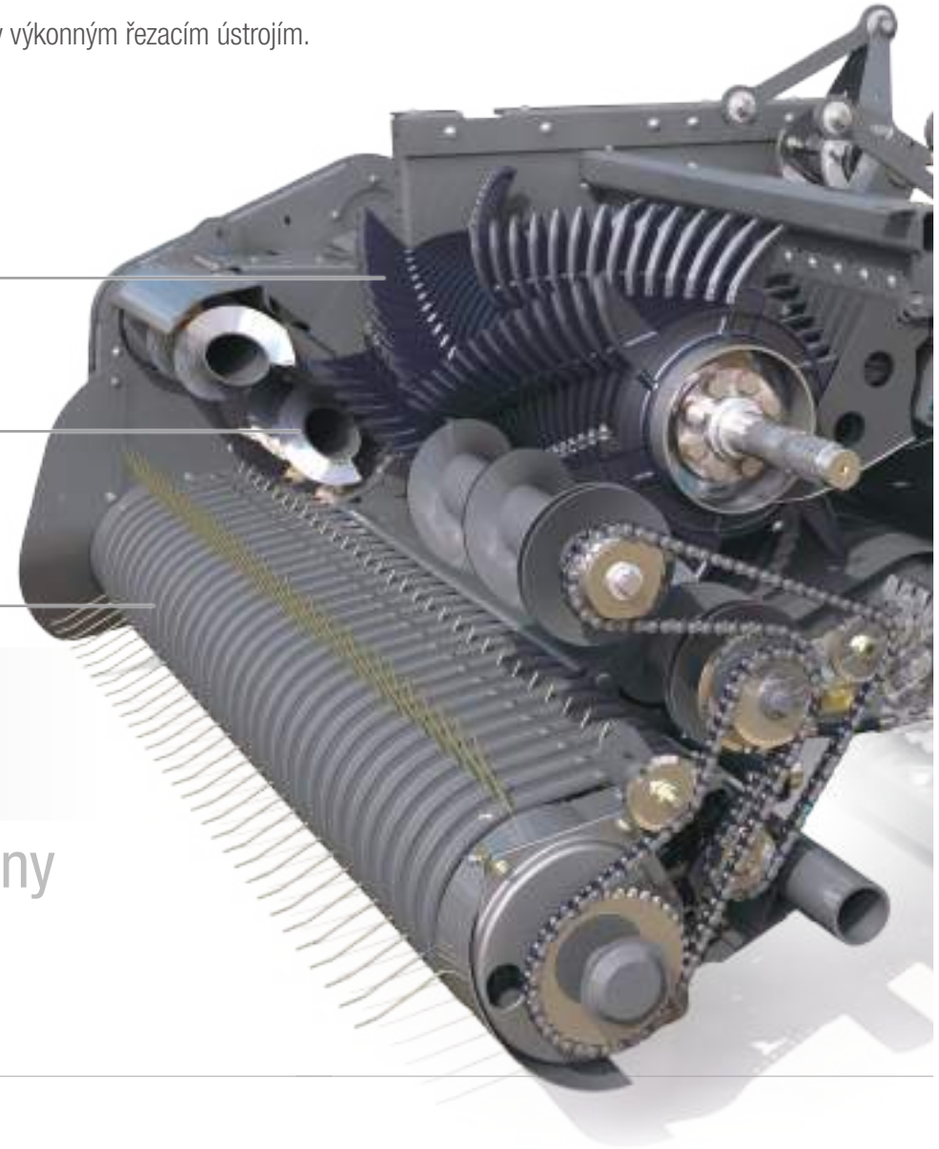

PROCUT

Dvojité držáky nožů jsou snadno ovládané z kabiny a umožňují délku řezanky v rozsahu

43,5 mm až 87 mm

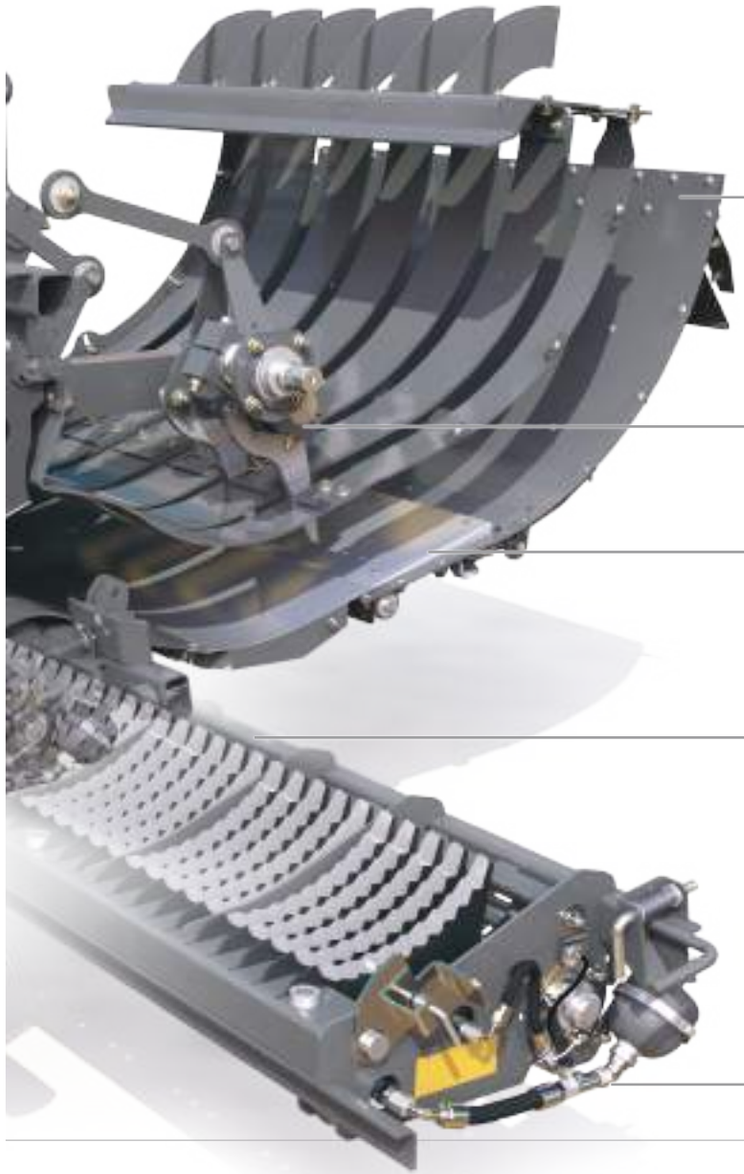

Rotor s vysokými otáčkami, velkým průměrem a možností údržby s výměnnými sekcemi prstů

Výhody ProCut:

- Vysoká výkonnost rotoru ProCut
- Jemněji řezaný materiál s roztečí nožů 43,5 mm
- Vysoce citlivá hydraulická ochrana dvojitého držáku nožů
- Řezací lištu lze snadno spouštět z kabiny
- Dokonalý přístup pro účely čistění, kontroly a údržby s vysunutým zásobníkem nožů
- Nože lze snadno demontovat nebo vyměnit
- Stav zapnutí nožů ProCut je zobrazený na monitoru

Výborný přístup umožňující jednoduchou výměnu nožů

Přesné řezání robustními noži ProCut

Pěchovací rotor s řezacím ústrojím

Dodává se u strojů MF 2240** a MF 2250 s řezacím pěchovačem „Packer Cutter“ a kombinuje vynikající kvalitu řezání při vysoké výkonnosti a nízkých nárocích na výkon.

Pěchovací rotor s řezacím ústrojím Packer Cutter je tvořený třístupňovým pěchovacím rotorem s řezacím ústrojím, který aktivně podává materiál přes šest stacionárních nožů umístěných v dolní části pěchovací komory.

Stejně jako u kompletních lisů s řezacím ústrojím, je každý nůž zařízení Packer Cutter (pěchovací rotor s řezacím ústrojím) opatřen vlastním vypínacím systémem, který chrání nože proti poškození cizími předměty.

MF 2240** a MF 2250 - pěchovací rotor s řezacím ústrojím.

Výhody pěchovacího rotoru s řezacím ústrojím:

- Nože se snadnou demontáží a výměnou
- Ochrana jednotlivých nožů samostatnými přítlačnými pružinami
- Vysoké pracovní rychlosti
- Nízké nároky na výkon
- Dokonalé balíky s vysokou mírou slisování

** Podle trhu, obraťte se na svého prodejce Massey Ferguson

Řezací ústrojí s pěchovacím rotorem

Kombinuje vysokou výkonnost řezání
s velkou průchodností a nízkými nároky na výkon

Servisovatelnost

Kvalitní design usnadňuje práci

Podrobný návod k použití.

Vynikající přístup k uzlovačům.

Kontrola hladiny oleje v převodovce řezacího ústrojí.

Kontrola stavu napnutí řetězů sběracího ústrojí.

Seřizování kluzné spojky setrvačníku.

Mazání vývodového hřídele.

Doplňování oleje do automatického mazacího ústrojí řetězů.

Vynikající přístup ze všech stran.

Telemetrický systém lisu AgCommand®

AgCommand® posouvá sběr informací o stroji a vytvořených balících na novou úroveň.

Údaje jsou získávány z lisů systémem AgCommand® po sběrnici CANBUS a přenášeny na zabezpečený server AGCO server. Uživatel tak získává podrobné informace o přesné pracovní poloze lisu, o jeho nastavení a vytvářených produktech.

Jedná se o plně automatizovaný systém, který umožňuje řidiči provádět lisování bez přerušení.

Údaje o lisování jsou ukládány do sběrné jednotky dat na stroji, která je připojena k anténě GPS a modulu GSM. Tyto informace, včetně údaje o poloze, jsou následně přenášeny přes mobilní sítě na zabezpečená server AGCO. Majitelé a řidiči zde mohou získávat údaje v reálném čase po přihlášení na webové stránky a zadání hesla pomocí počítače, chytrého telefonu nebo tabletu.

AgCommand® shromažďuje obrovské množství údajů po sběrnici CANBUS pro účely důkladné a podrobné analýzy stavu stroje. Tyto informace lze snadno a rychle přeměnit na velmi užitečnou Souhrnnou zprávu o poli, která obsahuje informace o poli, plodině a počtu balíků včetně počtu vrstev v balíku. U strojů vybavených integrovaným vážicím systémem balíků jsou k dispozici rovněž hmotnosti balíků a přehled parametrů pole. Řada těchto údajů lze rovněž zobrazit na mapě pole.

AgCommand® Údaje o poli.

AgCommand® Přístrojová deska.

AgCommand® Souhrnná zpráva o poli.

AgCommand® Kombinovaná anténa GPS a GSM.

AgCommand® Sběrná jednotka dat.

Překlenovací nová technologická strategie AGCO se nazývá Fuse Technologies a umožňuje profesionálním pěstitelům po celém světě hladkou integraci a propojitelnost všech zařízení na jejich farmách. Změní zemědělství tím, že bude poskytovat přesná zemědělská řešení vedoucí ke sníženým vstupním nákladům, vyšší efektivitě a ziskovosti.

Přídavná zařízení

Volitelná zařízení jsou určená pro zvyšování produktivity, usnadnění obtížných prací a přispívají k růstu vašeho podnikání.

Integrovaný vážicí systém balíků váží balíky, které jsou přepravovány z lisovací komory na vykládací rampu.

Vzadu umístěná videokamera.

Videokameru lze snadno namontovat na váš lis s připravenou kabeláží. Monitorovací systém lisu C1000 je plně kompatibilní s barevným videosignálem a je součástí standardní výbavy.

Vysoce přesné siloměry integrovaného vážicího systému balíků.

Hydraulická odstavná podpěra.

Kulový závěs K 80.

Zákaznická podpora

Specializované služby a dynamická podpora

Massey Ferguson je skutečná světová značka působící na celém světě. Každý výrobek Massey Ferguson je navíc podporován výkonnou organizací poprodejní zákaznické podpory AGCO.

Porovnání v rámci průmyslového odvětví ukazuje, že AGCO nabízí svým zákazníkům špičkové díly i podporu na světové úrovni, a to platí zejména pro naše sklízecí stroje během sezóny i mimo sezónu.

Špičková kvalita během sezóny
Program podpory sklizně je navržen pro extrémní dynamičnost a okamžité přizpůsobování měnícím se podmínkám. Zkušenosti ze všech zemí se využívají pro neustálé zdokonalování komplexních služeb.

Mezi klíčové parametry patří:

- Specializovaný sklad náhradních dílů, který zajistí špičkovou dodávku a dostupnost dílů a umožní přímou a rychlou logistickou odezvu.
- Sklad náhradních dílů AGCO s nepřetržitým provozem a pobočky zákaznických služeb pro evropské trhy sklízecích strojů MF.
- Přímý online přístup prodejce k náhradním dílům včetně plné viditelnosti dílů v celoevropské síti skladových zásob v jakoukoliv dobu.
- Mimořádné služby, například pozdější zavírací hodiny, speciální doprava, služba “Euro direct” pro přímé dodávky prodejcům MF po celé Evropě a sběrné služby.
- Specializovaní technici s odbornými znalostmi pro podporu lokálních trhů.
- Závazek lokálního prodejce k poskytování maximální úrovně služeb dodávkou náhradních dílů a služeb mimo pracovní dobu.

Celoročně viditelný rozdíl

Samozřejmě si uvědomujeme, že podpora našich sklízecích zařízení přesahuje období sklizně.

Všechny stroje Massey Ferguson mohou využívat výhody celoroční soustředěné podpory díky špičkové úrovni AGCO Parts i speciálním servisním balíčkům:

- Špičková dodávka dílů v daném průmyslovém odvětví prostřednictvím nejmodernějšího logistického a skladového systému AGCO Parts.
- Originální díly od AGCO Parts, jediného dodavatele originálních dílů, u kterých je zaručená správná montáž kdykoliv a na první pokus.
- Kvalifikovaní odborníci na náhradní díly a dokonale školení servisní technici poskytují servisní podporu i technická řešení.
- Poprodejní řešení pro stroje jakéhokoliv stáří pro dosažení maximální doby provozu v každé situaci.
- Zvláštní zaměření na preventivní údržbu díky komplexním kontrolám “zdraví” stroje před sezónou i po sezóně.
- Dlouhodobá spolehlivost díky servisním balíčkům a balíčkům údržby.

Poprodejní zákaznická podpora AGCO bude poskytovat optimální řešení zákaznických požadavků a lokální podporu na světové úrovni.

Technické údaje

		MF2240**	MF2250	MF2260	MF2270	MF2270 XD	MF2290
Rozměr balíku							
Průřez (šířka x výška)	mm	800 x 700	800 x 900	1200 x 700	1200 x 900	1200 x 900	1200 x 1300
Délka (max.)	mm	až 2 740	až 2 740	až 2 740	až 2 740	až 2 740	až 2 740
Rozměry a hmotnosti							
Celková šířka - s namontovanými opěrnými koly sběracího ústrojí	mm	3 000	3 000	3 000	3 000	3 000	3 300
Celková šířka - s volitelnými pneumatikami 620 / 40 x 22,5	mm	3 000	3 000	3 230	3 230	3 230	3 230
Celková délka - vykládací rampa	mm	8 300	8 300	8 330	8 330	8 730	8 820
Celková výška - po horní část	mm	2 695	2 970	2 695	2 695	2 870	3 320
Celková výška - po horní část	mm	3 270	3 270	3 270	3 270	3 270	3 580
Hmotnost (jednoduchá náprava /	kg - cca.	6 640 / 7 240	6 840 / 7 440	8 720 / 9 740	8 940 / 9 690	10 580	10 520 / 11 030
Hmotnost (jednoduchá náprava /	kg - cca.	7 470 / 8 070	7 670 / 8 270	9 660 / 10 410	9 880 / 10 630	11 520	11 460 / 11 970
Hlavní hnací ústrojí							
Průměr	mm	750	750	870	870	990	870
Šířka setrvačníku	mm	110	110	130	130	250	130
Hmotnost setrvačníku	kg	170	170	290	290	550	290
Ochrana		Kluzná spojka, volnoběžka a střižný šroub					
Sběrací ústrojí							
Celková šířka - bez opěrných kol sběracího ústrojí	mm	2 600					
Účinná pracovní šířka	mm	2 260					
Počet lišt prstů		4 lišty se středním držákem					
Rozteč prstů	mm	66					
Ochrana hnacího ústrojí		Kluzná spojka a volnoběžka					
Odpružení		Přítlačná pružina Plovoucí režim					
Balicí lisy							
Systém pěchovače		Vidlicový typ					
Pěchovací prsty		4 kalené prsty	4 kalené prsty	6 kalených prstů	6 kalených prstů	6 kalených prstů	6 kalených prstů
Ochrana hnacího ústrojí		Drážková kluzná spojka					
Balicí lisy s řezacím ústrojím							
Pěchovací ústrojí		Vidlicový typ		Ne	Ne	Ne	Ne
Balicí prsty		6 dvojitých kalených		Ne	Ne	Ne	Ne
Počet nožů		6		Ne	Ne	Ne	Ne
Ochrana nožů		Přítlačná		Ne	Ne	Ne	Ne
Lisy s řezacím							
Průměr rotoru	mm	650	650	650	650	650	650
Počet nožů	1/min	0, 8, 17	0, 8, 17	0, 13, 26	0, 13, 26	0, 13, 26	0, 13, 26
Ochrana nožů		Dvojitá hydraulická ochrana nožů					
Píst							
Pracovní rychlost	zdvihy/min	47	47	47	47	47	33
Délka zdvihu	mm	740	740	740	740	740	820

		MF2240**	MF2250	MF2260	MF2270	MF2270 XD	MF2290
Vázací ústrojí							
Počet / typ uzlovačů		4 dvojité uzly	4 dvojité uzly	6 dvojitých uzlů	6 dvojitých uzlů	6 dvojitých uzlů	6 dvojitých uzlů
Typ / kapacita motouzu		Vysoce kvalitní polypropylén / zásobník na 30 klubek					
Ventilátor čistění uzlovačů		Ve standardní výbavě - hydraulickým pohonem					
Mazání uzlovačů		Ve standardní výbavě - Automatické mazací ústrojí AutoLube pro 24 mazacích míst					
Vyhazovač balíků s nastavitelnou délkou							
Počet zubů		8 zubů ve 4 řadách				10 zubů v 5 řadách	
Počet volitelných řad		3 volitelné řady					
Činnost		Nezávislý hydraulický válec ovládaný ze zadní části lisu					
Vykládací rampa							
Kladková vykládací rampa balíků		Standardní					
Indikátor vyložení balíku		Standardní					
Systém sklápění pro účely přepravy		Nezávislý hydraulický válec ovládaný ze zadní části lisu					
Nápravy a pneumatiky							
Rozměry pneumatik pro jednu nápravu		600 / 50 - 22.5	600 / 50 - 22.5	700 / 50 - 22.5	700 / 50 - 22.5	Ne	28L x 26
Počet vrstev pro jednoduchou montáž		12 vrstev	12 vrstev	16 vrstev	16 vrstev	Ne	16 vrstev
Rozměry pneu. pro dvojitou řídicí nápravu		500 / 50 - 17	500 / 50 - 17	500 / 45 - 22.5	500 / 45 - 22.5	500 / 45 - 22.5	500 / 45 - 22.5
Počet vrstev pro dvojité nápravy		16 vrstev	16 vrstev	16 vrstev	16 vrstev	16 vrstev	16 vrstev
Rozměry volitelných pneumatik pro dvojitou nápravu		620 / 40 - 22.5 Radiální	620 / 40 - 22.5 Radiální	620 / 40 - 22.5 Radiální	620 / 40 - 22.5 Radiální	620 / 40 - 22.5 Radiální	620 / 40 - 22.5 Radiální
Maximální jmenovitá rychlost pro jednoduchou nápravu *	kph	40	40	40	40	40	40
Maximální jmenovitá rychlost pro dvojitou nápravu *	kph	60	60	60	60	60	60
* Pokud to povoluje místní legislativa.							
Řídicí a monitorovací systém							
ISOBUS		Nářadí kompatibilní s ISOBUS 11783					
Monitorovací jednotka nářadí		monitor lisu C1000 - barevný panel - kompatibilní s videosignálem					
Pracovní světla LED		Šest halogenových pracovních světlometů a dvě pracovní světla LED					
Požadavky na traktor							
Doporučovaný výkon na vývodovém hřídeli - pěchovač	Hp /kW	140 / 105	150 / 112	160 / 120	170 / 127	200 / 150	200 / 150
Doporučovaný výkon na vývodovém hřídeli - pěchovač s řezacím ústrojím	Hp /kW	155 / 116	165 / 123	Ne	Ne	Ne	Ne
Doporučovaný výkon na vývodovém hřídeli - řezací ústrojí	Hp /kW	170 / 127	180 / 135	190 / 142	200 / 149	250 / 186	250 / 186
PTO type		Typ II 1 3/8" (35 mm) 21 drážková		Typ III 1 3/4" (44 mm), 20 drážková koncovka			
Požadavky na hydraulické ventily	min / rec	2 nebo 3 dvoučinné, podle specifikací					
Volitelné zařízení							
Soustava vzduchových brzd		Ano					
Prodejcem montovaná přídavná zařízení		Integrovaný systém vážení balíků, hydraulicky ovládaná odstavná podpěra, videokamera, telemetrický systém AgCommand®					
		Elektronická regulace délky balíku					

Abyb bylo zajištěno, že informace obsažené v tomto návodu jsou co nejaktuálnější, bylo vynaloženo maximální úsilí. Přesto se mohou vyskytovat nepřesnosti, chyby, opomenutí, nebo mohou být změněny specifikace bez předchozího upozornění. Proto je nutné si všechny specifikace potvrdit se svým prodejcem nebo distributorem Massey Ferguson ještě před uzavřením objednávky.

* Podle legislativy daného trhu

MASSEY FERGUSON
2270XD
01
02
03
04
05
06
07
08
09
10
11
12
13
14
15
16
17
18
19
20

Postaven i pro nejnáročnější sezónu

01 Nářadí kompatibilní s ISOBUS 11783. Funkce je součástí standardní výbavy a umožňuje jednoduché a snadné připojení k traktoru kompatibilnímu se sběrnicí ISOBUS.

02 Univerzální závěs navržený pro přizpůsobení širokému rozsahu možností připojení.

03 Plovoucí kryt proti větru s válečkovým pěchovačem pro dokonalé podávání materiálu - součást standardní výbavy.

04 Široké, vysoce výkonné sběrací ústrojí se čtyřmi šnekovými dopravníky **„Quad Augers“** pro dokonalé podávání materiálu libovolných plodin za jakýchkoliv podmínek.

05 Snadno odnímatelná opěrná kola sběracího ústrojí ve standardní verzi.

06 Výběr konfigurací - verze **‘Packer’** (Pěchovač), **‘ProCut’** nebo **‘Packer Cutter*’** (Pěchovací rotor s řezacím ústrojím).

07 Předlisovací komora zajišťuje, že do lisovací komory je dodáván materiál v kompletních vrstvách i při sklizni řádků s malým obsahem materiálu.

08 Jednoduché nebo dvojité nápravy s hydraulickými nebo vzduchovými brzdami.

09 Na přání - flotační pneumatiky 620/40-22.5.

10 Zásobníky **‘Easy-fill’** se snadným doplňováním, s kapacitou 30 klubek motouzů s nadměrnou velikostí a dostatečné pro celodenní práci.

11 Vykládací zařízení s nastavitelnou délkou balíků – ve standardní verzi.

12 Lisovací komora **‘OptiForm’** – MF 2270 XD a MF 2290.

13 Volitelný integrovaný vážicí systém balíků. Jednoduchý a přesný.

14 Odolná válcová vykládací rampa balíků – ve standardní verzi.

15 Vysoce spolehlivý systém dvojitého uzlovače.

16 Na přání - Integrovaný vážicí systém balíků

17 Plně integrovaný, hydraulicky ovládaný, výkonný čisticí ventilátor uzlovače zajišťuje bezporuchovou činnost - ve standardní verzi.

18 Plně integrovaný automatický mazací systém uzlovačů AutoLube - ve standardní verzi.

19 Automatický mazací systém řetězů - ve standardní verzi.

20 Plně integrovaná hydraulická soustava. Není důležité, jaká hydraulická soustava je na vašem traktoru - hydraulická soustava lisu pro řízení míry slisování a ventilátoru čistění uzlovače je naprosto nezávislá.

* Verze s pěchovacím rotorem a řezacím ústrojím ‘Packer Cutter’ je k dispozici pouze u typů MF 2240 a MF 2250.

MASSEY FERGUSON

A world of experience. Working with you.

Web: www.MasseyFerguson.com
Facebook: www.Facebook.com/MasseyFergusonGlobal
Twitter: Twitter.com/MF_EAME
Instagram: Instagram.com/MasseyFergusonGlobal
YouTube: www.YouTube.com/MasseyFergusonGlobal
Blog: Blog.MasseyFerguson.com

AGCO Your Agriculture Company

A MASSEY FERGUSON® je světová značka AGCO.
© AGCO Limited. 2015 | 15825/0715 | Czech/0316/2m

FSC www.fsc.org MIX Paper from responsible sources FSC® C004886

Odpovědný vztah k lesům

Austro Diesel
GmbH
A-2320 Schwechat, Concorde Business Park 3/2
Tel.: +43 (0) 1/701 20, Fax: +43 (0) 1 701 20-5
e-mail: verkauf@austrodiesel.at Internet: www.austrodiesel.at

Kontakt CZ: Radim Vlčko
Tel/Fax: +420 353 221 277, Mobil: +420 737 236 298

Kontakt SK: Ing. Rastislav Kocour
Mobil: +421 905 281 300